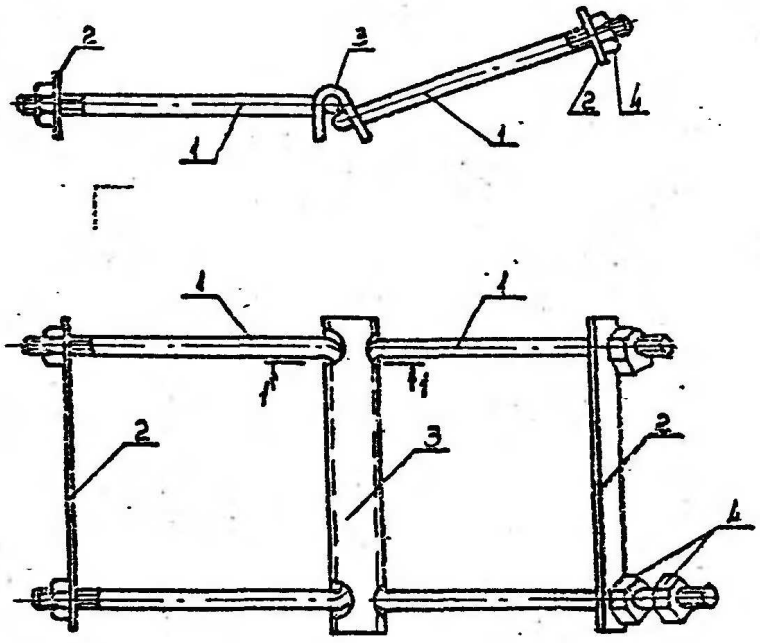

Поз.1

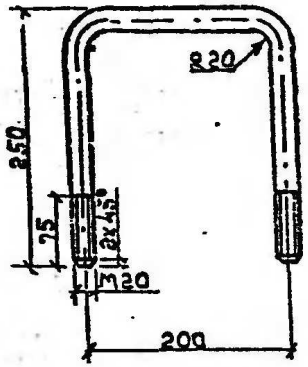

Поз.2

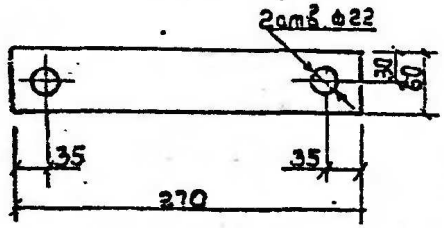

Поз.3

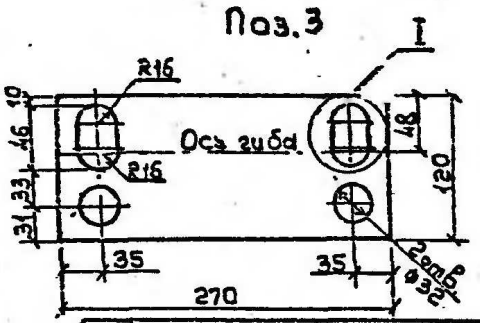

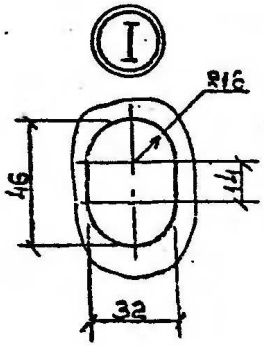

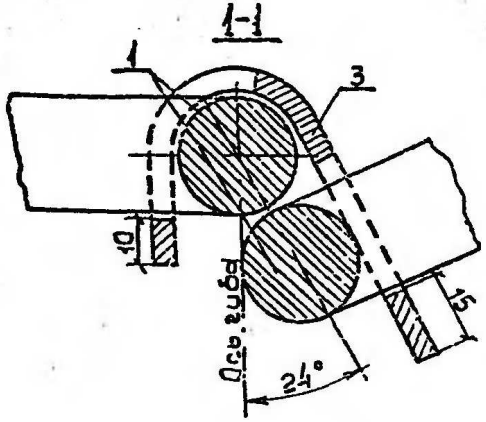

Поз.	Наименование	Кол.	Примеч.
	Детали		
1	Круг В20 ГОСТ 2590-71, L=650	2	1,61 кг
2	Полоса 10×60 ГОСТ 103-76, L=270	2	1,27 кг
3	Полоса 6×120 ГОСТ 103-76, L=270	1	1,54 кг
	Стандартные изделия		
4	Гайка М20	5	
	ГОСТ 5915-70		

Нач.отд	Кулыгин		
Н.контр	Селиверстов		
ГИП	Иванов		
Разраб.	Баранов		
Ст.инж.	Селиверстов		

3.407.1-136.3-32

Кронштейн У3

Стадия	Масса	Масштаб
Р	7,6	
Лист	Листов 1	

СЕЛЬЭНЕРГОПРОЕКТ

Инв.№ подл. | Подпись и дата | Взам.инв.№